7　ウォールアクセサリー

7－6　フラワーボックス　1）ウインポッシュ

■下地補強について
外壁通気構法では工法上、モエンと躯体の間に通気層（隙間）が発生します。
また、モエン金具施工では、金具の浮き寸法も通気層（隙間）となります。
このような隙間がフラワーボックス留付部分に生じる場合は、必ず隙間の厚みを胴縁や合板などで補強した上で施工してください。

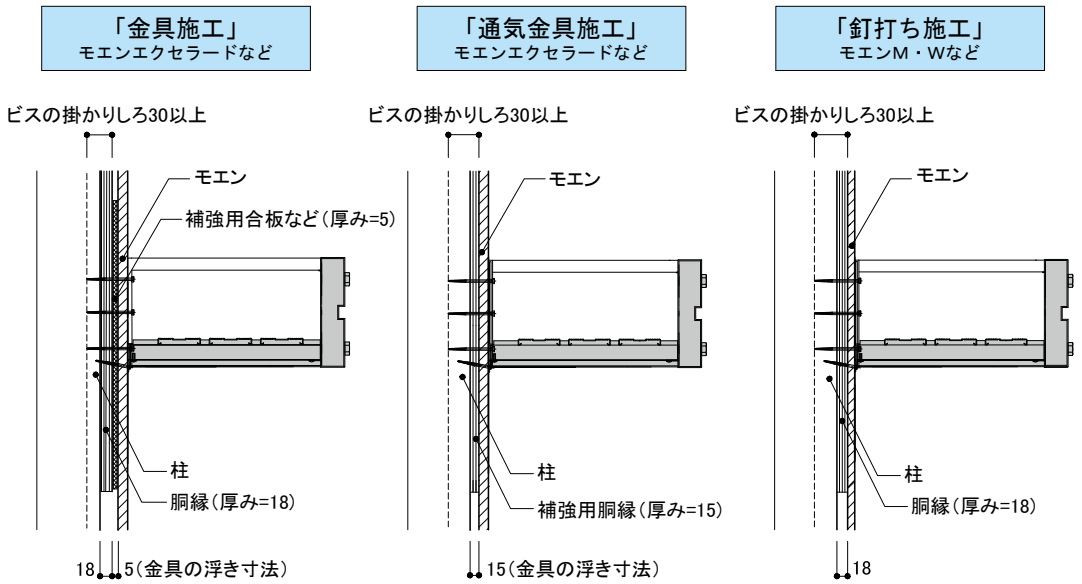

■化粧部材（FE51088）について

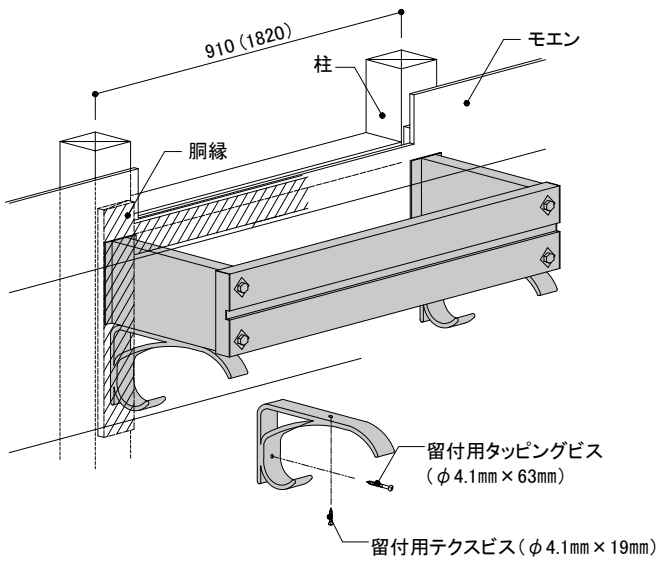

化粧部材（FE51088）は躯体およびフラワーボックス本体に同梱の専用ビスで確実に留め付けてください。

化粧部材本体

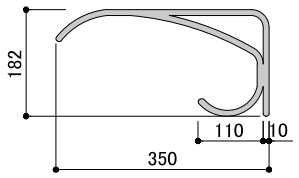

FE51088

品　種	数　量
本　体　（組み立て完成品）	2　体
留付用タッピングビス　（φ4.1mm×63mm）	2　本
留付用テクスビス　（φ4.1mm×19mm）	2　本
施工要領書	1　部