16～21㎜厚品 (EX) (S)	1.5尺×10尺 1.5尺×6尺	下　地	留付方法	張り方向	木胴縁組
		鉄骨下地	通気金具	横	なし

7）左右接合部　①1．5尺×10尺

●左右接合部には、ハットジョイナー20を取り付けます。
●実に通気留付金具EXを確実に納め、専用ビス(ステンレステクスネジφ4㎜×19㎜)で留め付けます。
●マスキングテープで養生後、小口に専用プライマーを塗布し、ニチハシーリングを充填します。

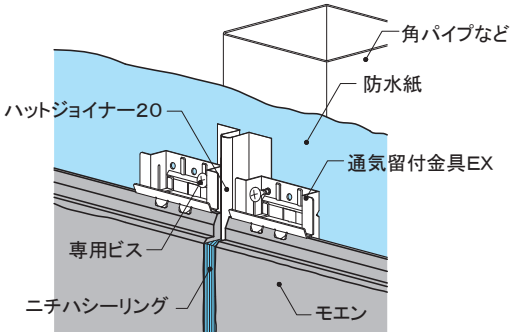

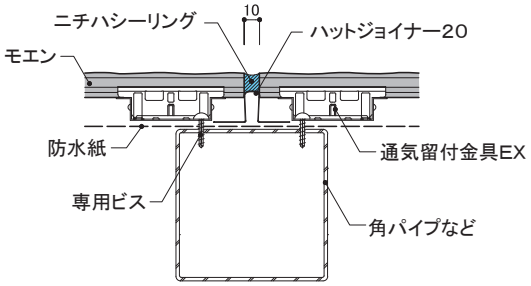

7）左右接合部　②1．5尺×6尺

●四方合いじゃくり品の左右接合部には、通気留付金具EX左右接合部用を用いて、合いじゃくり部を確実に納め、専用ビス(ステンレステクスネジφ4㎜×19㎜)2本で留め付けます。

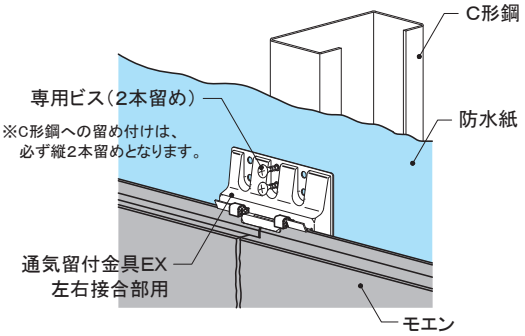

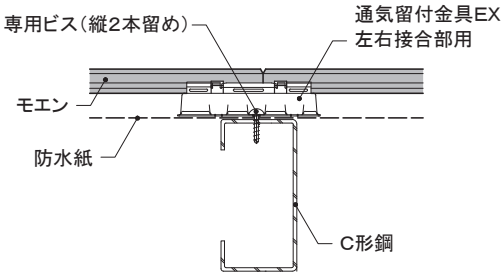

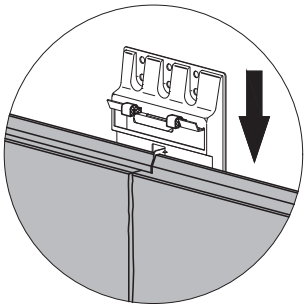
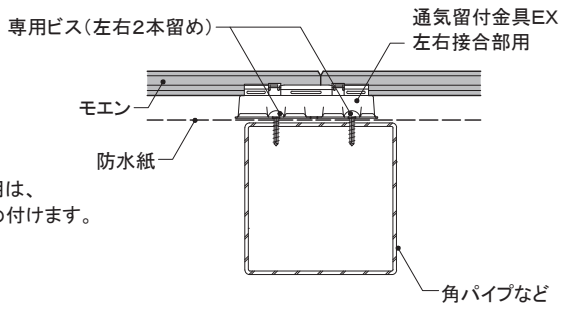
※通気留付金具EX左右接合部用は、
実の間に上から差し込んで留め付けます。