5 アウティ

5－4 破風納め

●JA7600、JA79□□□は2つのピース、JA7700は3つのピースを接着成形しています。
（□には色番号が入ります。）
●以下の手順で切断してください。
ライン① 軒天にあわせて切断します。
ライン② 押出し破風板の幅、屋根勾配にあわせて切断します。
ライン③ 屋根勾配からの垂線が押出し破風板の幅になる点Oを付けます。
ライン④ ∠AOBの2等分線OCで切断します。
●押出し破風板の端部はライン④にあわせて切断します。

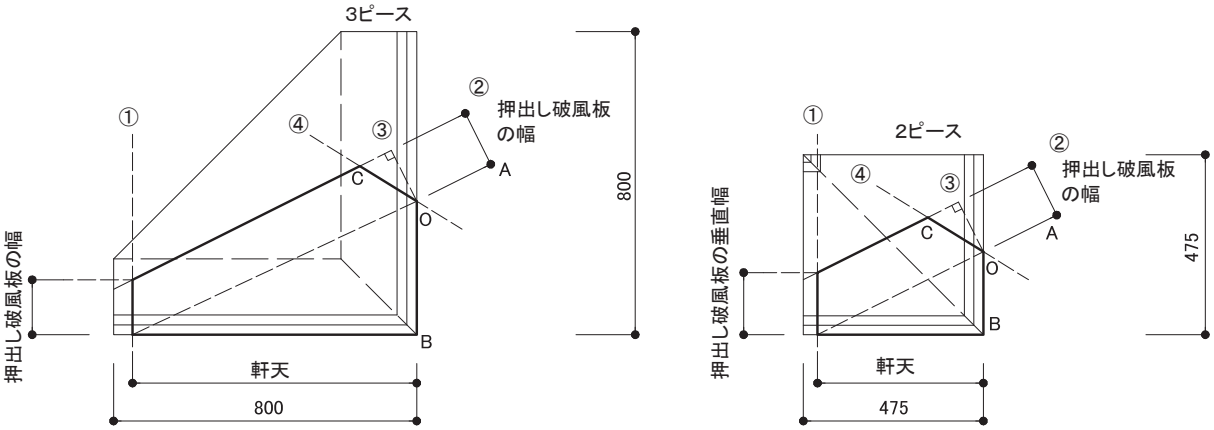

●下地組みに破風板を捨て張りします。
●各ピースに3本以上専用釘で留め付けます。
●釘打ち位置は接着部を避け、端部距離30～50㎜、300㎜間隔を目安としてください。
●押出し破風と破風納めの間はバックアップ材を装填し、ニチハシーリングを充填します。

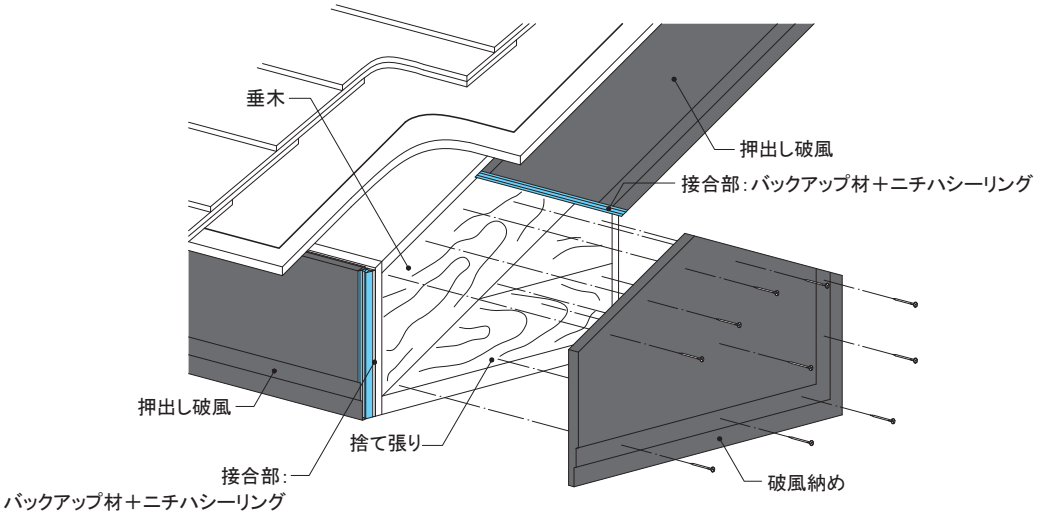

釘頭 釘頭は製品表面より沈めないでください。
割れ・欠けが発生するおそれがあります。