6 軒天

6－3 納まり詳細図

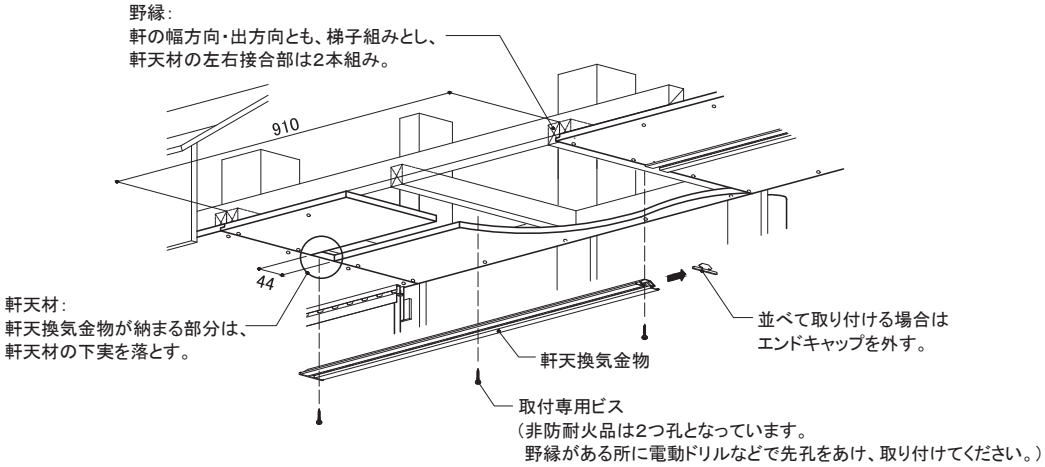

■納まり図

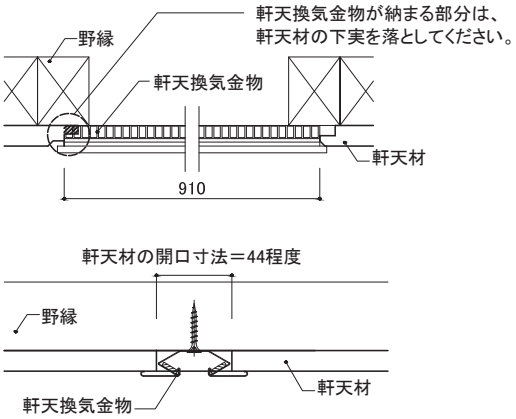

■設置位置について

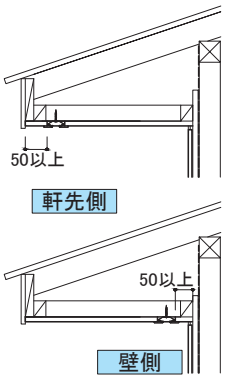

軒天換気金物は軒先側・軒の中間・壁側に設置できます。ただし、軒天材の最小幅は50㎜以上とし、かつ他の壁材などに干渉しないようにしてください。

■軒天換気金物寸法および有効開口面積

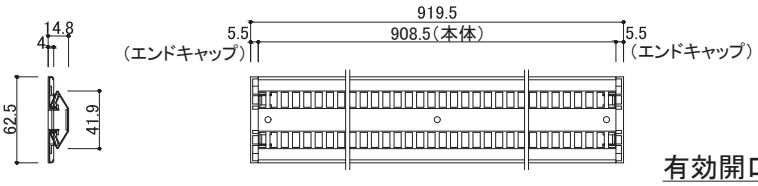

有効開口面積：148㎠／本