6 軒天

6－3 納まり詳細図

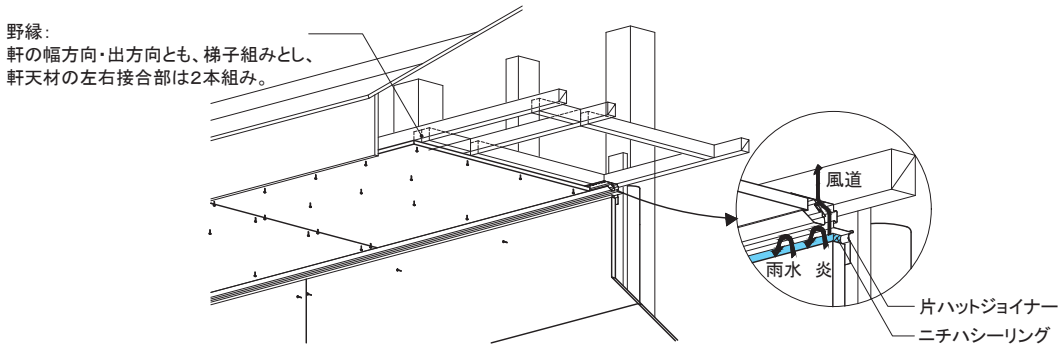

■本体の取り付け

KCM2Nは野縁に専用タッピングネジ（別売：KCM2BS）で取り付けます。
KCM2N取り付け後、軒天材を取り付けます。

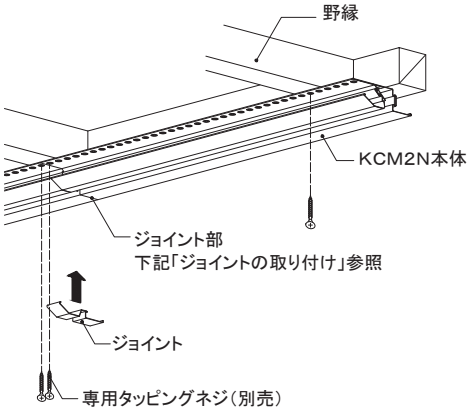

■納まり図

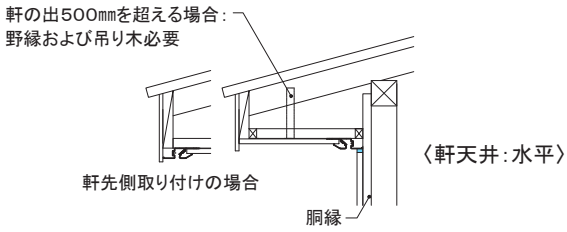

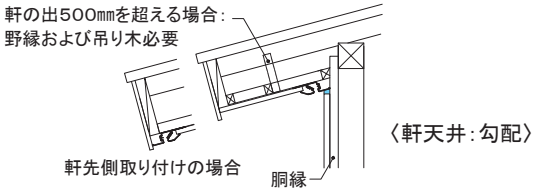

■ジョイントの取り付け

KCM2N本体を突き付けて、ジョイントは中央の方から取り付け、KCM2N本体と嵌合させます。
ジョイントの取り付け後、本体端部を野縁にビス留めします。

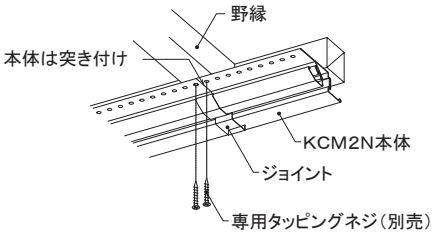

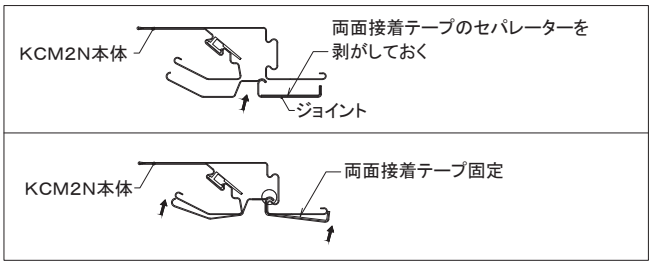

■断面寸法および有効開口面積

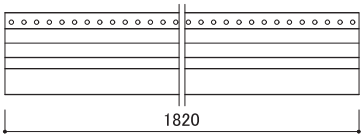

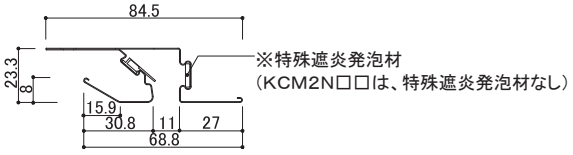

換気孔：4.5㎜×16.5㎜ @6.5㎜
有効開口面積：100㎠ /m