6 軒天

6－3 納まり詳細図

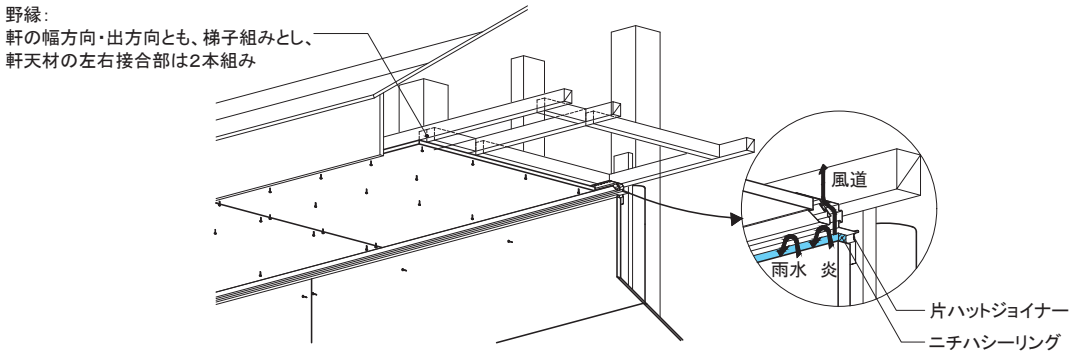

■本体の取り付け

KBM2Nは野縁に専用タッピングネジ（別売：KBM2BS）で取り付けます。
KBM2N取り付け後、軒天材を取り付けます。

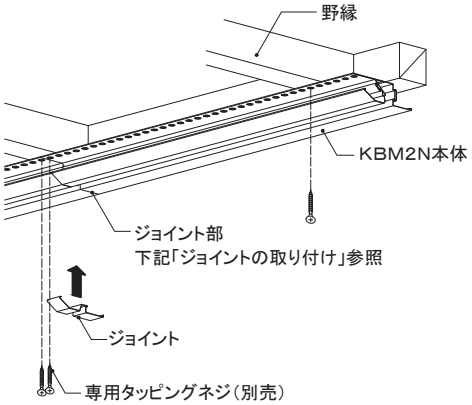

■納まり図

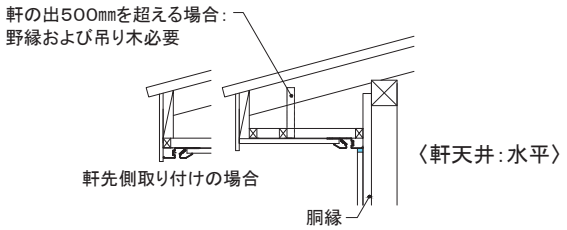

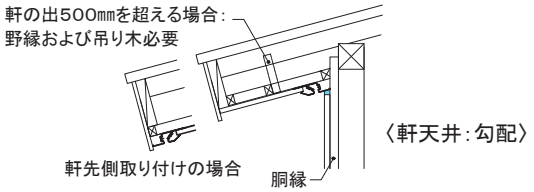

■ジョイントの取り付け

KBM2N本体を突き付けて、ジョイントは中央の方から取り付け、KBM2N本体と嵌合させます。
ジョイントの取り付け後、本体端部を野縁にビス留めします。

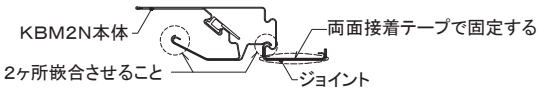

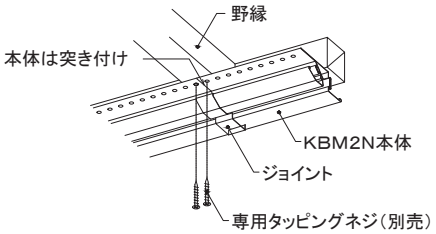

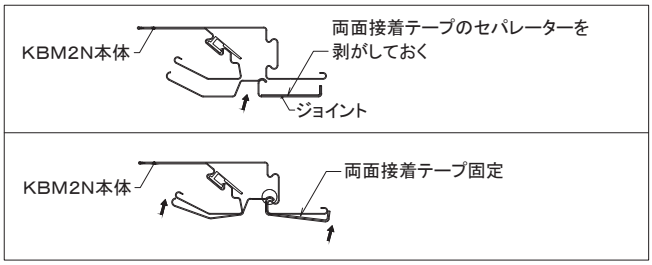

■断面寸法および有効開口面積

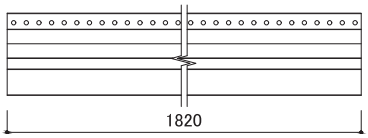

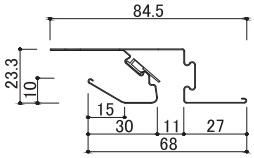

換気孔：4.5㎜×16.5㎜　@6.5㎜
有効開口面積：100㎠／m