7　参考資料（モエンの補修方法）

3）部分張り替え　金具施工

①サイディングの取り外し
●張り替える部分のシーリングをカッターナイフなどで除去します。
●張り替えるサイディングに下図の点線の位置に、丸ノコで切り込みを入れます。
●切り込んだサイディングの中央部を外して、順番に取り外します。

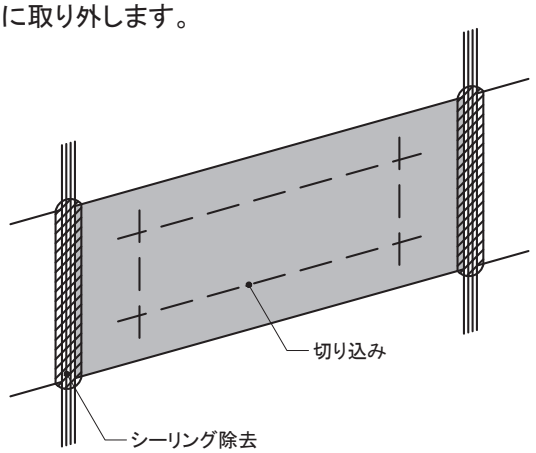

②スペーサーの取り付け
●取り外した下地面に、あとから釘留めする位置にあらかじめスペーサーを取り付けます。
※防水紙に破損がある場合は、防水テープで補修してください。

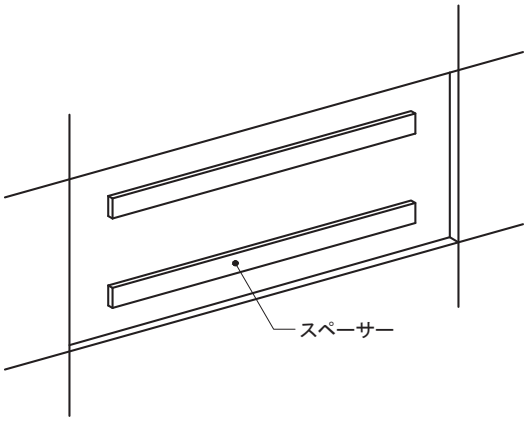

③新規サイディングの切り欠き
●上実側の金具に引っかかる部分を、少し大きめもしくは全て切り欠きます。
※切り欠き部は必ずモエンシーラーを十分に塗布し、乾燥後、再度モエンシーラーを塗布してください。（2回塗布します。）

上実側

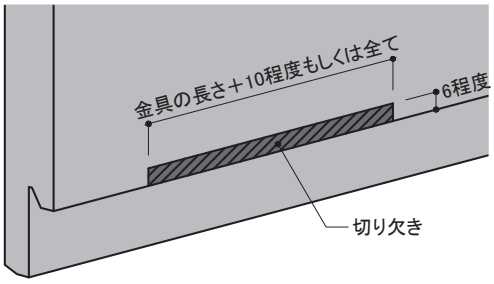
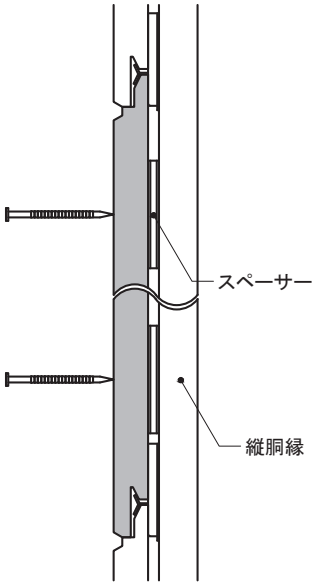
④新規サイディングの施工
●新規のサイディングを上から差し込み、表面から先孔をあけて胴縁ごとに釘打ちします。
●シーリングを除去した目地部に、ニチハシーリングを充填します。
●釘頭が目立つ部分のみ、補修塗料を周辺に塗り拡げないよう最小限に塗布してください。
※補修液を広く塗り拡げたり、厚く塗布しないでください。違和感が生じるおそれがあります。