センターサイディング	下地・工法	留付方法	張り方向	胴縁組
	S造（ALC厚100㎜挿入筋・ﾛｯｷﾝｸﾞ） 木胴縁工法	ビス	横	縦胴縁@606㎜以下

4）各部の納まり概要図

■笠木部

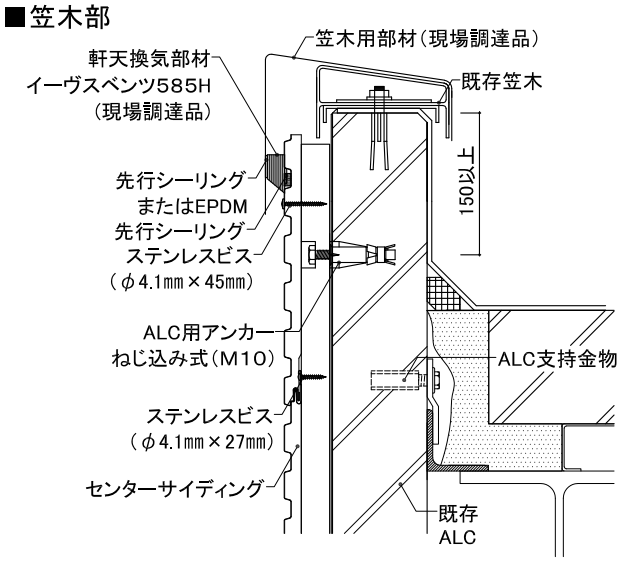

■入隅部

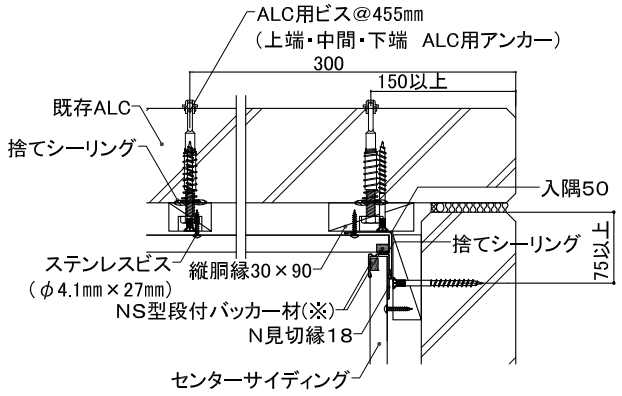

※　各センターサイディング端部は必要に応じてNS段付バッカー材を貼り付けます

■上下接合部

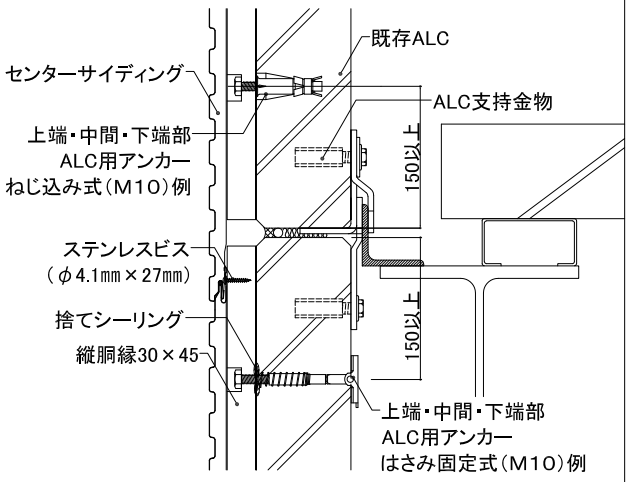

■出隅部

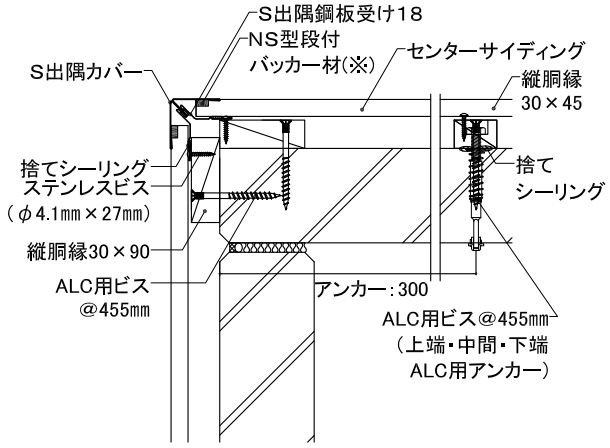

※　各センターサイディング端部は必要に応じてNS段付バッカー材を貼り付けます

■土台部

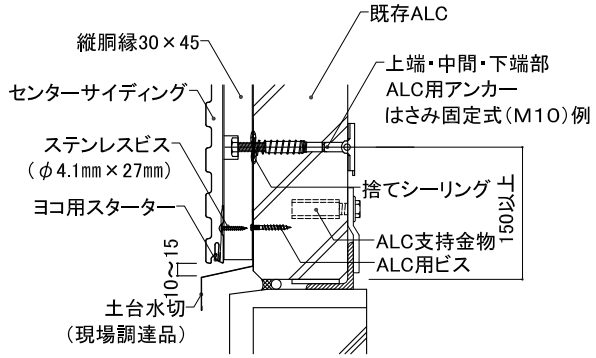
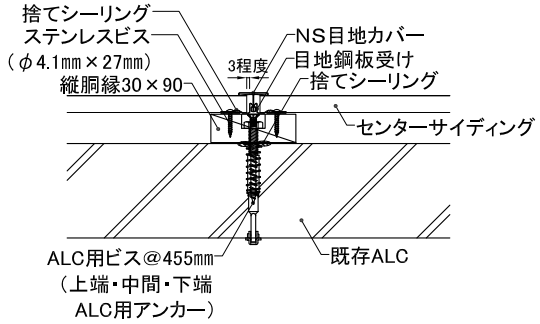
■左右接合部